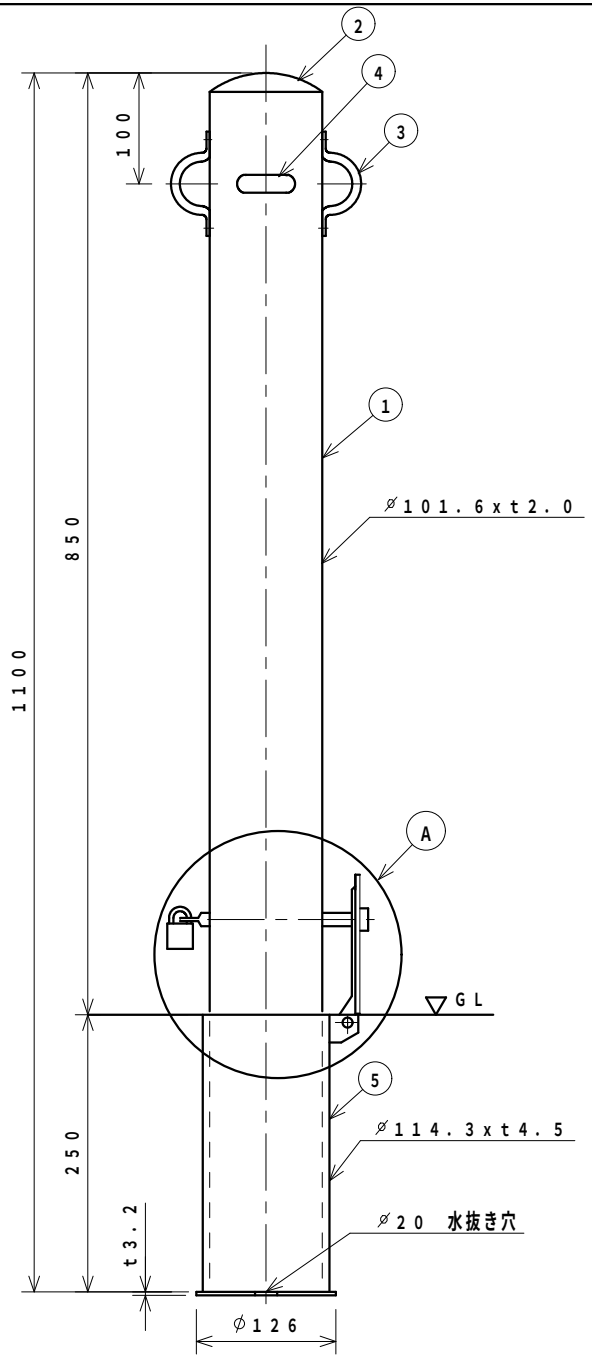

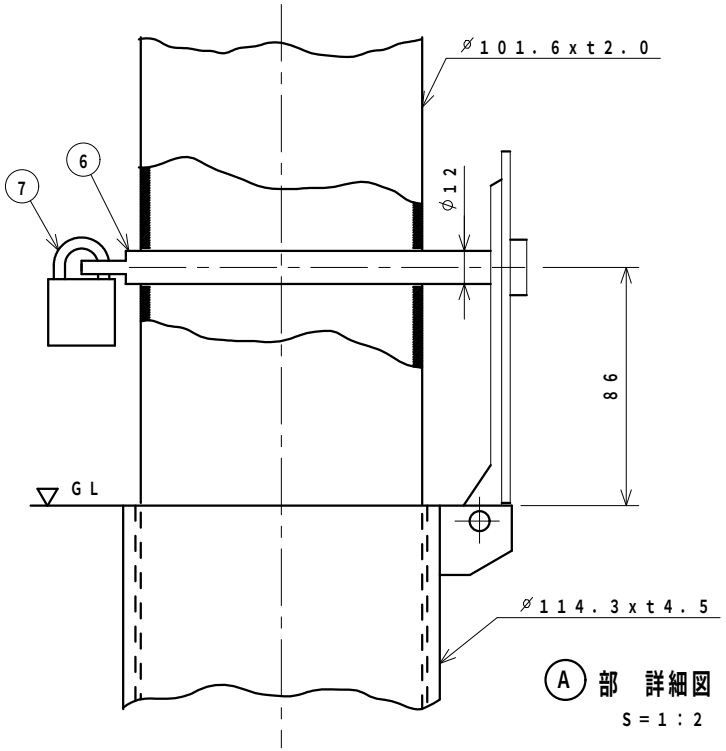

Ⓐ 部 詳細図
S＝1：2

番号	品名	材質	個数	規格	備考	
7	錠		1	25m／m南京錠		
6	カギ゛ピン	SUS 304	1	φ12		
5	フタ付きサヤ管	SUS 304	1	φ114.3xt4.5	フタ	ステンレス
		SGP			ケース	溶融亜鉛メッキ
4	社名シール		2		表裏2個所貼り付け	
3	フック	SUS 304	2	φ8		
2	キャップ゛	SUS 304	1	t2	研磨仕上	
1	支柱	SUS 304	1	φ101.6xt2		

整理番号	図面番号	車止め（差込み式） 設計図	図種 SP2－10SK	縮尺 1：5	C 平成 年 月 日 B 平成 年 月 日 A 平成17年 4月 5日	校閲 担当	ザンキン株式会社