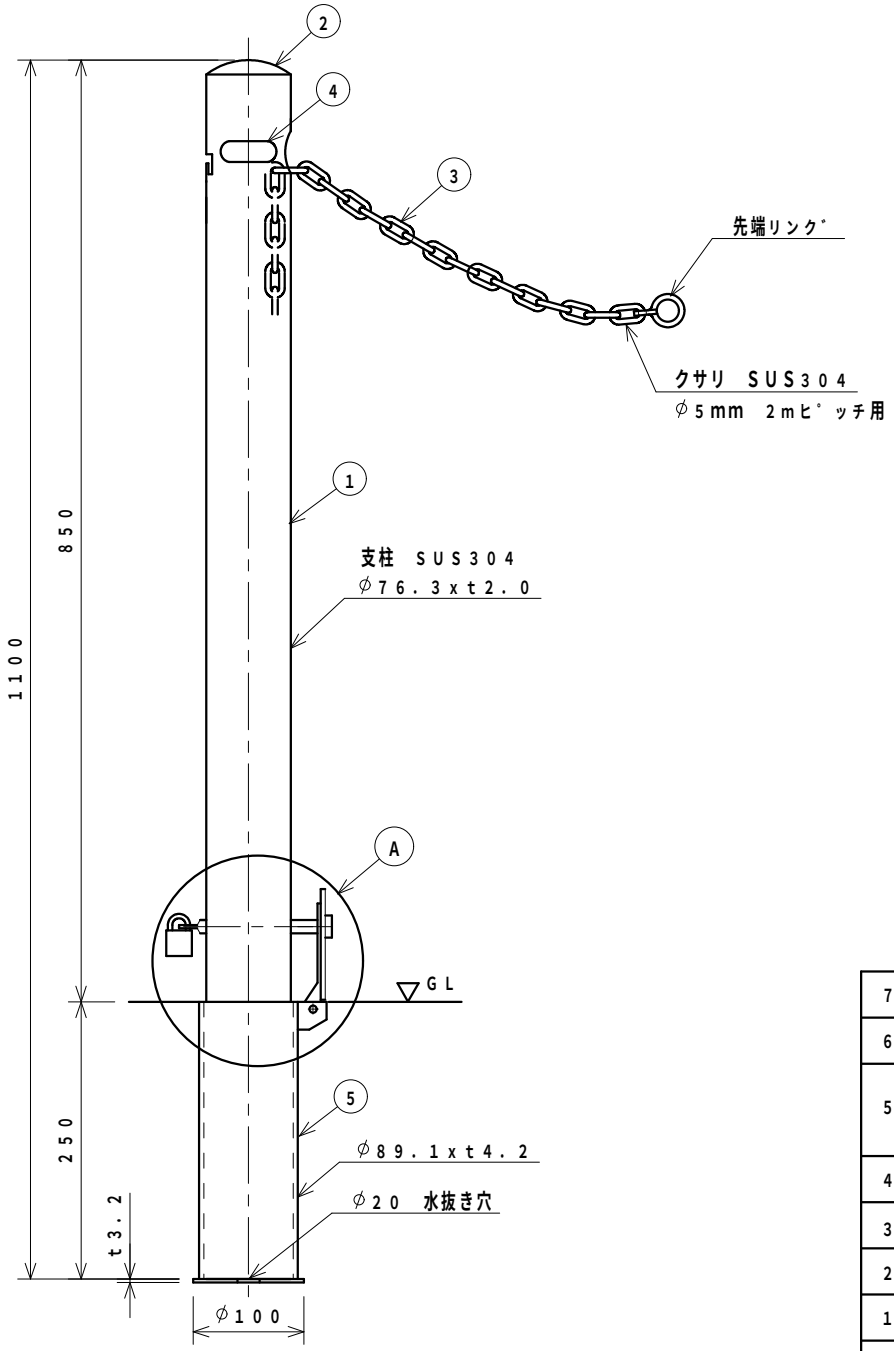

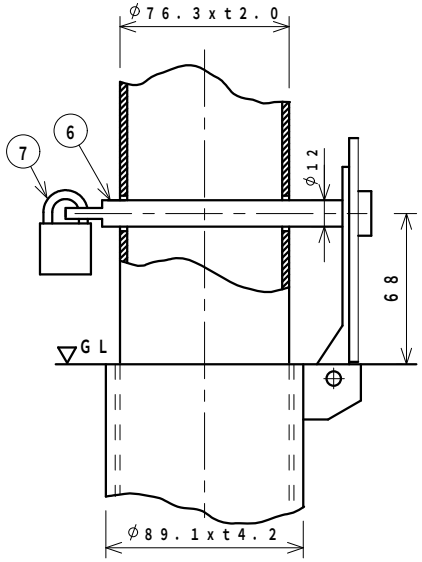

Ⓐ部　詳細図

S＝1：2.5

番号	品名	材質	個数	規格	備考	
7	錠		1	25m／m南京錠		
6	カギピン	SUS304	1	φ12		
5	フタ付きサヤ管	SUS304	1	φ89.1xt4.2	フタ	ステンレス
		SGP			ケース	溶融亜鉛メッキ
4	社名シール		2		表裏2個所貼り付け	
3	クサリ	SUS304	1	φ5	2mピッチ用	
2	キャップ	SUS304	1	φ76.3	研磨仕上	
1	支柱	SUS304	1	φ76.3xt2.0		

整理番号	図面番号	車止め（差込み式）　設計図	図種	SP－8CN－SK	縮尺 1：5	C 平成　年　月　日 B 平成　年　月　日 A 平成16年 9月10日	校閲　担当	ザンキン株式会社