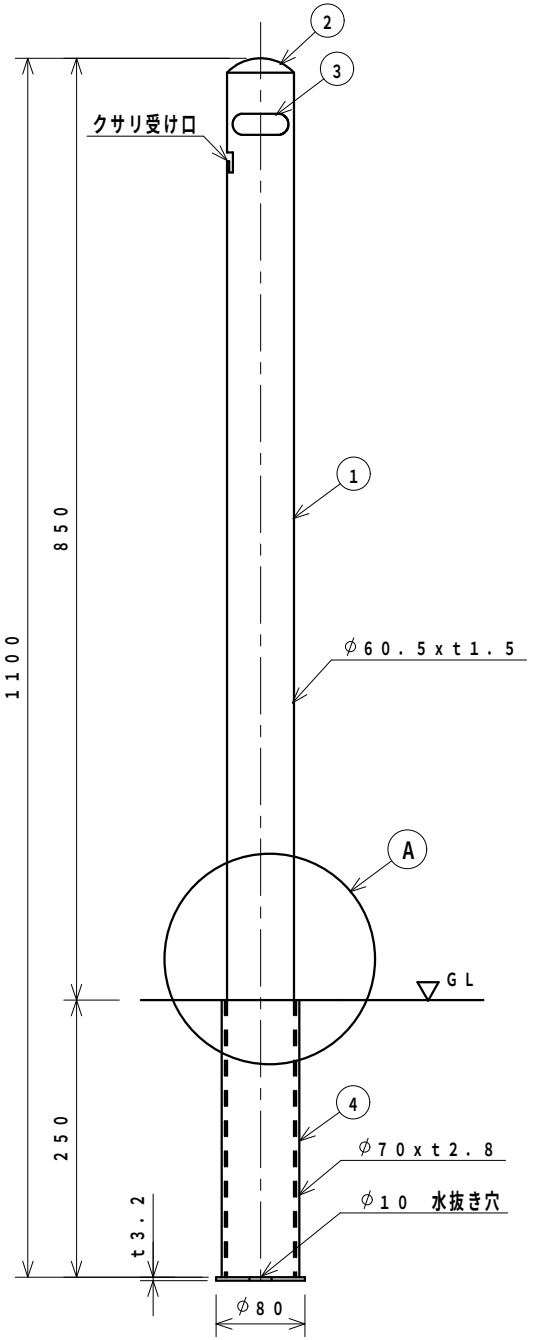

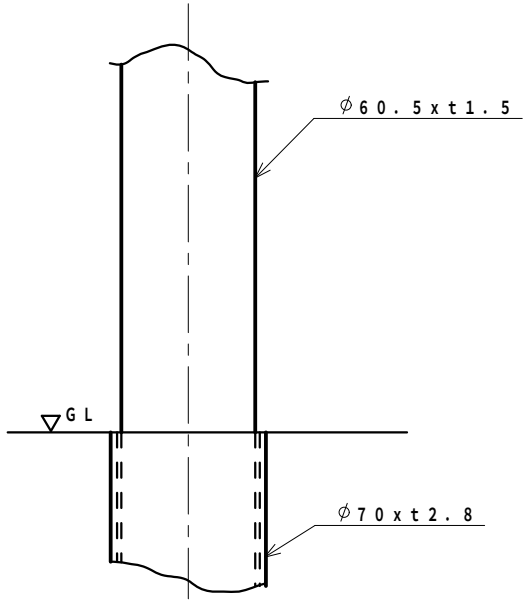

Ⓐ部 詳細図

S＝1：2.5

番号	品名	材質	個数	規格	備考
4	サヤ管	SGP	1	φ70xt2.8	溶融亜鉛メッキ
3	社名シール		2		表裏2個所貼り付け
2	キャップ	SUS 304	1	t2	研磨仕上
1	支柱	SUS 304	1	φ60.5xt1.5	

整理番号	図面番号	車止め（差込み式） 設計図	図種 SP－6CNT－S	縮尺 1：5	C 平成 年 月 日 B 平成 年 月 日 A 平成23年 5月23日	校閲 担当	ザンキン株式会社