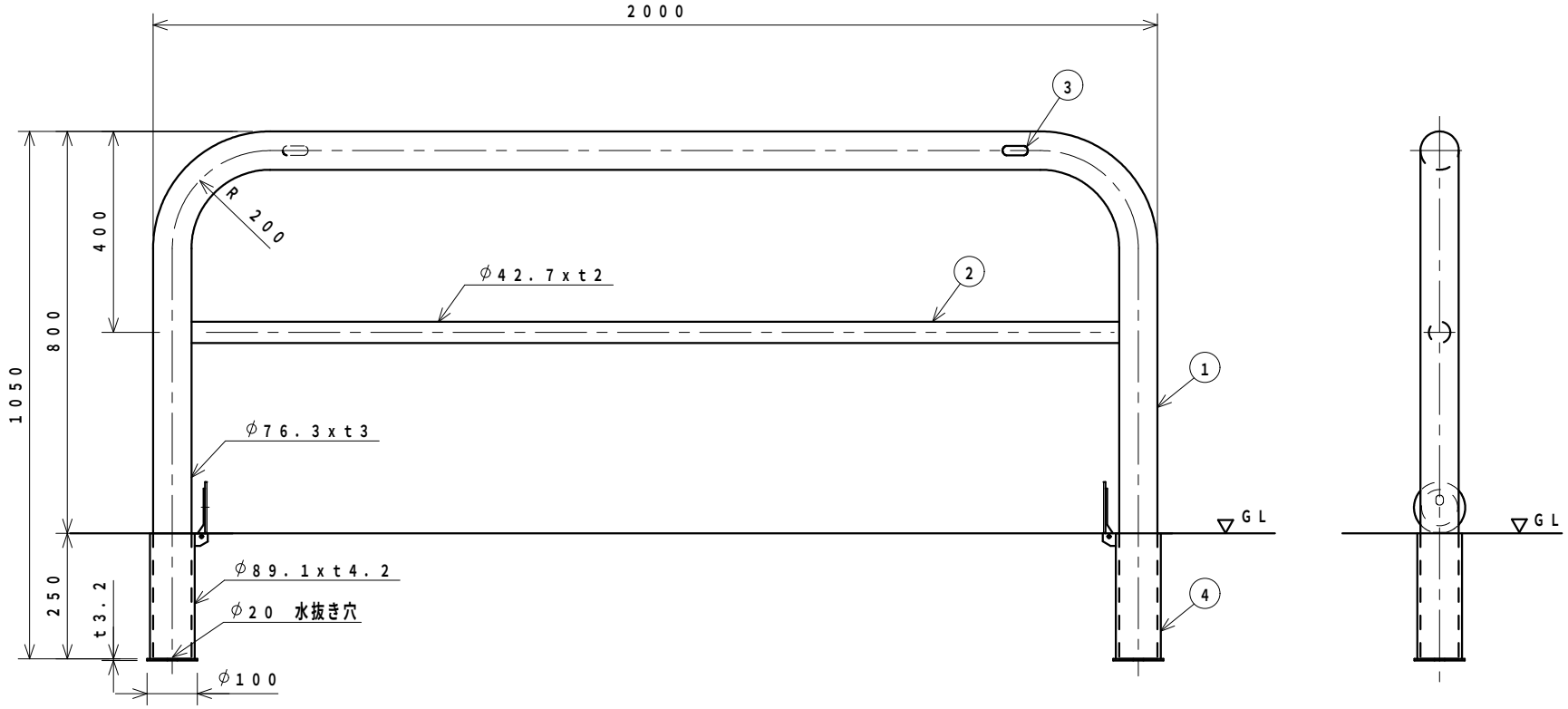

番号	品名	材質	個数	規格	備考	
4	フタ付きサヤ管	SUS 304	2	φ89.1xt4.2	フタ	ステンレス
		SGP			ケース	溶融亜鉛メッキ
3	社名シール		2		表裏2個所貼り付け	
2	横　桟	SUS 304	1	φ42.7xt2	ヘアーライン仕上	
1	支　柱	SUS 304	1	φ76.3xt3		

整理番号	図面番号	車止め（差込み式）　設計図	図種	S8B－20SF	縮尺	C 平成　年　月　日 B 平成　年　月　日 A 平成16年 9月10日	校閲　担当	ザンキン株式会社
					1：10			