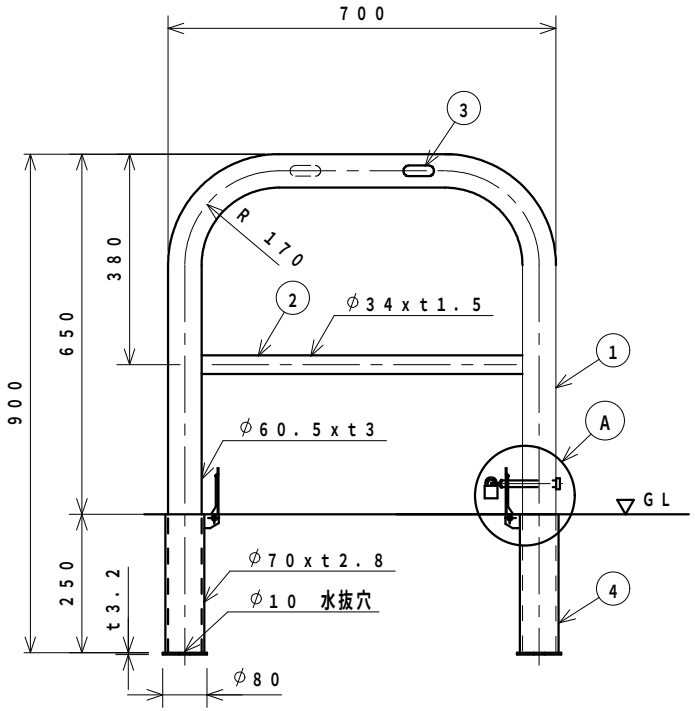

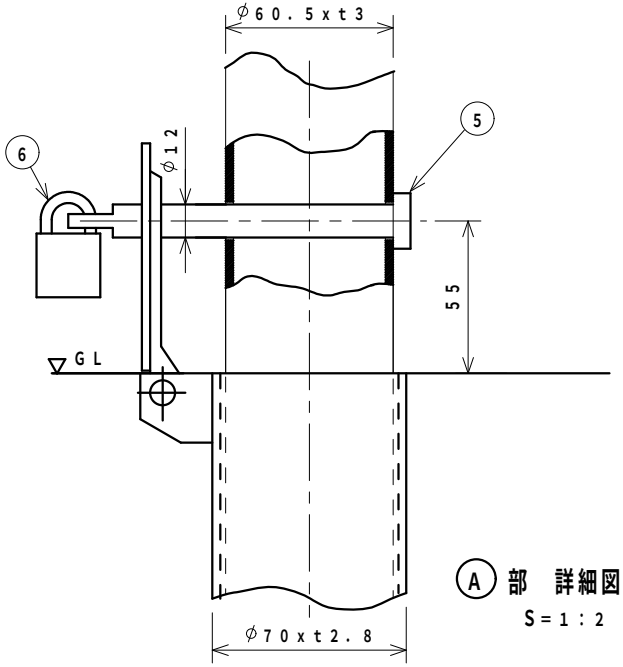

Ⓐ 部 詳細図
S＝1：2

番号	品名	材質	個数	規格	備考	
6	錠		1	25m／m南京錠		
5	カキ゛ピン	SUS 304	1	φ12		
4	フタ付きサヤ管	SUS 304	2	φ70.0xt2.8	フタ	ステンレス
		STK 400			ケース	溶融亜鉛メッキ
3	社名シール		2		表裏2個所貼り付け	
2	横 桟	SUS 304	1	φ34xt1.5	ヘアーライン仕上	
1	支 柱	SUS 304	1	φ60.5xt3.0		

整理番号	図面番号	車止め（差込み式） 設計図	図種 S6B－7SK	縮尺 1：10	C 平成 年 月 日 B 平成 年 月 日 A 平成25年12月19日	校閲 担当	ザンキン株式会社