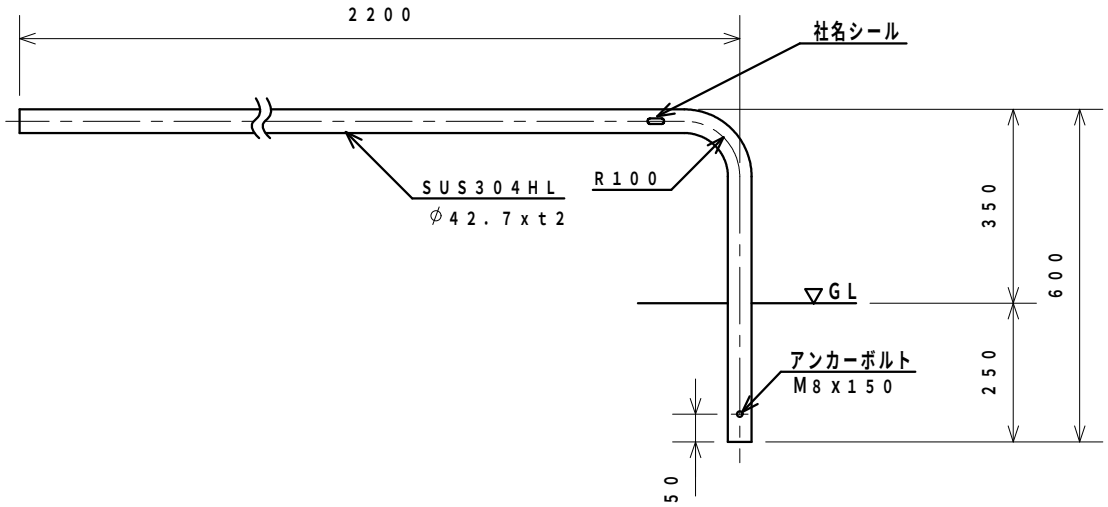

材　質；ステンレスSUS304HL　φ42.7xt2

整理番号	図面番号	車止め（固定式）　設計図	図種	S4JP−24E	縮尺 1：10	C 平成　年　月　日 B 平成　年　月　日 A 平成24年 9月21日	校閲　担当	ザンキン株式会社