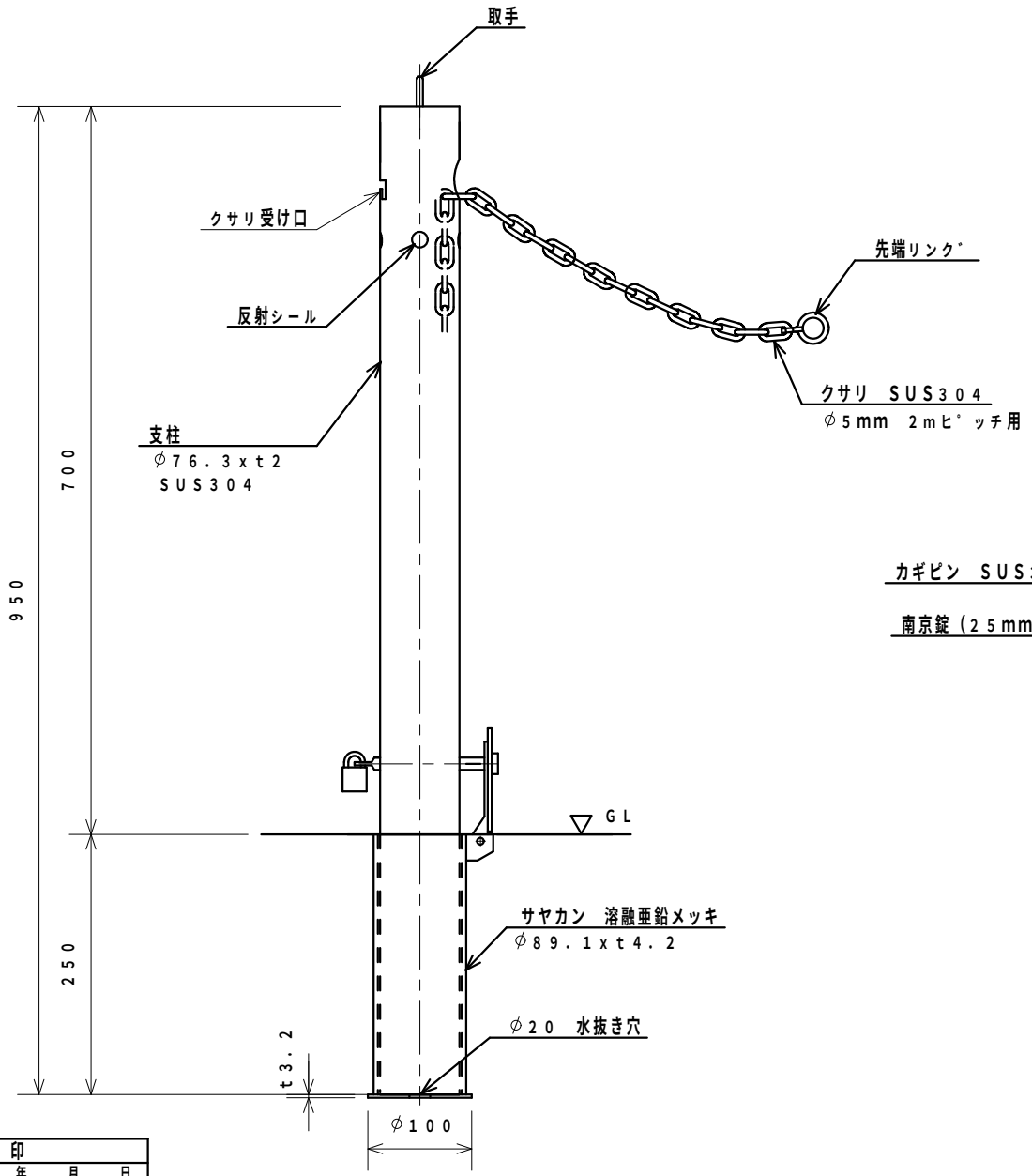

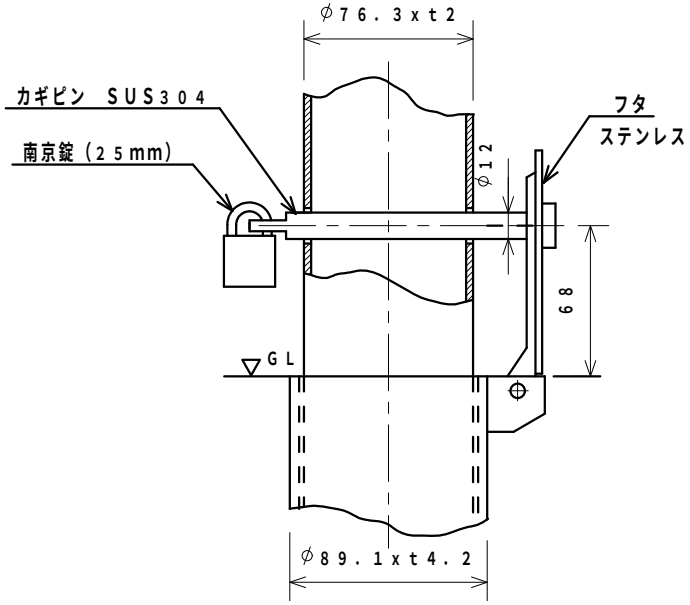

S=1:2.5

承認印	
年　月　日	年　月　日

整理番号	図面番号	メドマルク　クサリ内蔵式　設計図	図種	JN-8CN-SK	縮尺 1:5	C 平成　年　月　日 B 平成　年　月　日 A 平成15年9月29日	校閲　担当	ザンキン株式会社