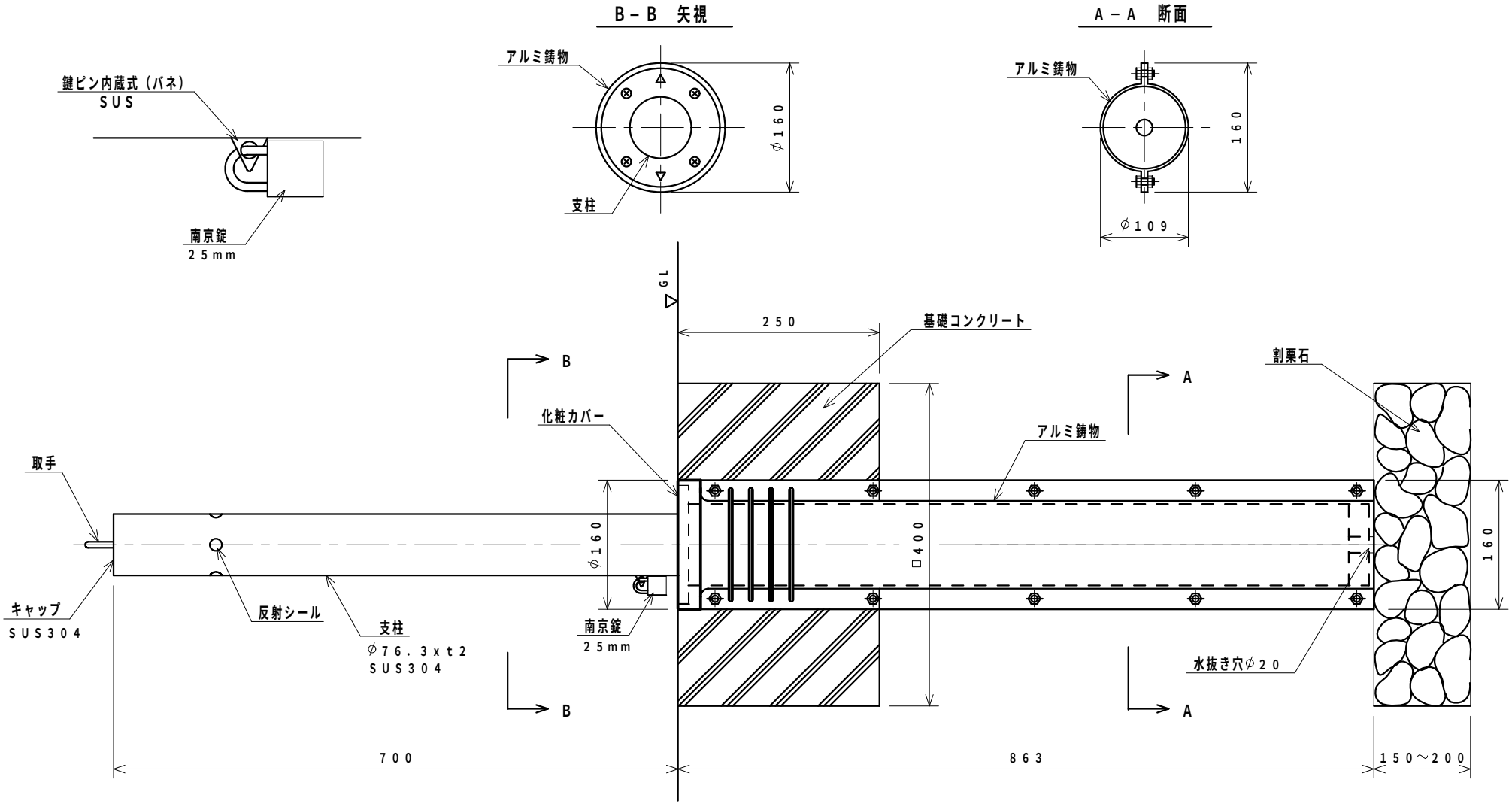

整理番号	図面番号	メドマルク （上下式） 設計図	図種 JN－8	縮尺 1：5	C 平成 年 月 日 B 平成 年 月 日 A 平成17年 4月21日	校閲 担当	ザンキン株式会社