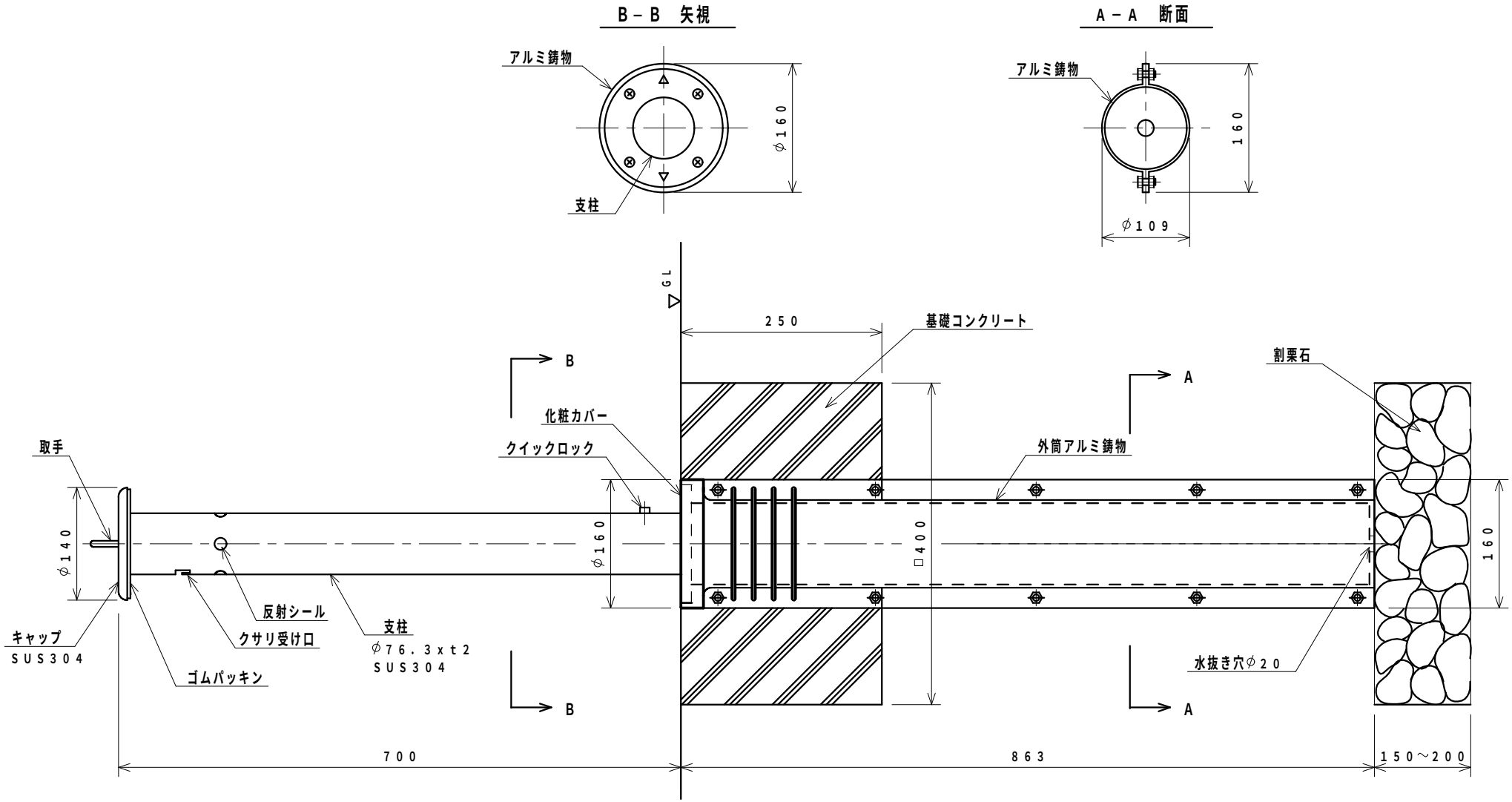

整理番号	図面番号	メドマルク　端部用　設計図	図種	J－8CNT	縮尺 1：5	C 平成　年　月　日 B 平成　年　月　日 A 平成17年 5月25日	校閲　担当	ザンキン株式会社