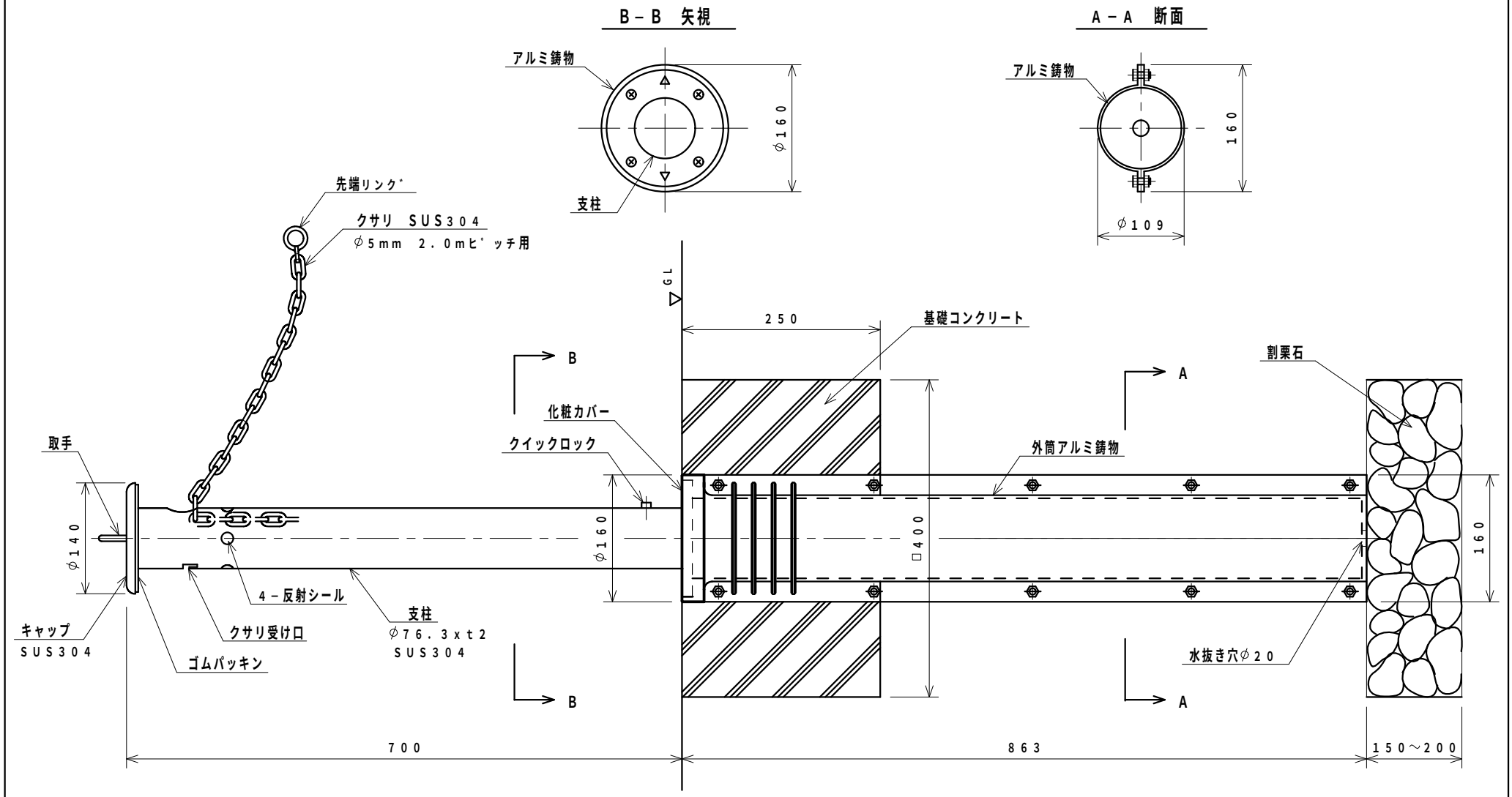

整理番号	図面番号	メドマルク クサリ内蔵式 設計図	図種 J－8CN	縮尺 1：5	C 平成 年 月 日 B 平成 年 月 日 A 平成17年 5月25日	校閲 担当	ザンキン株式会社