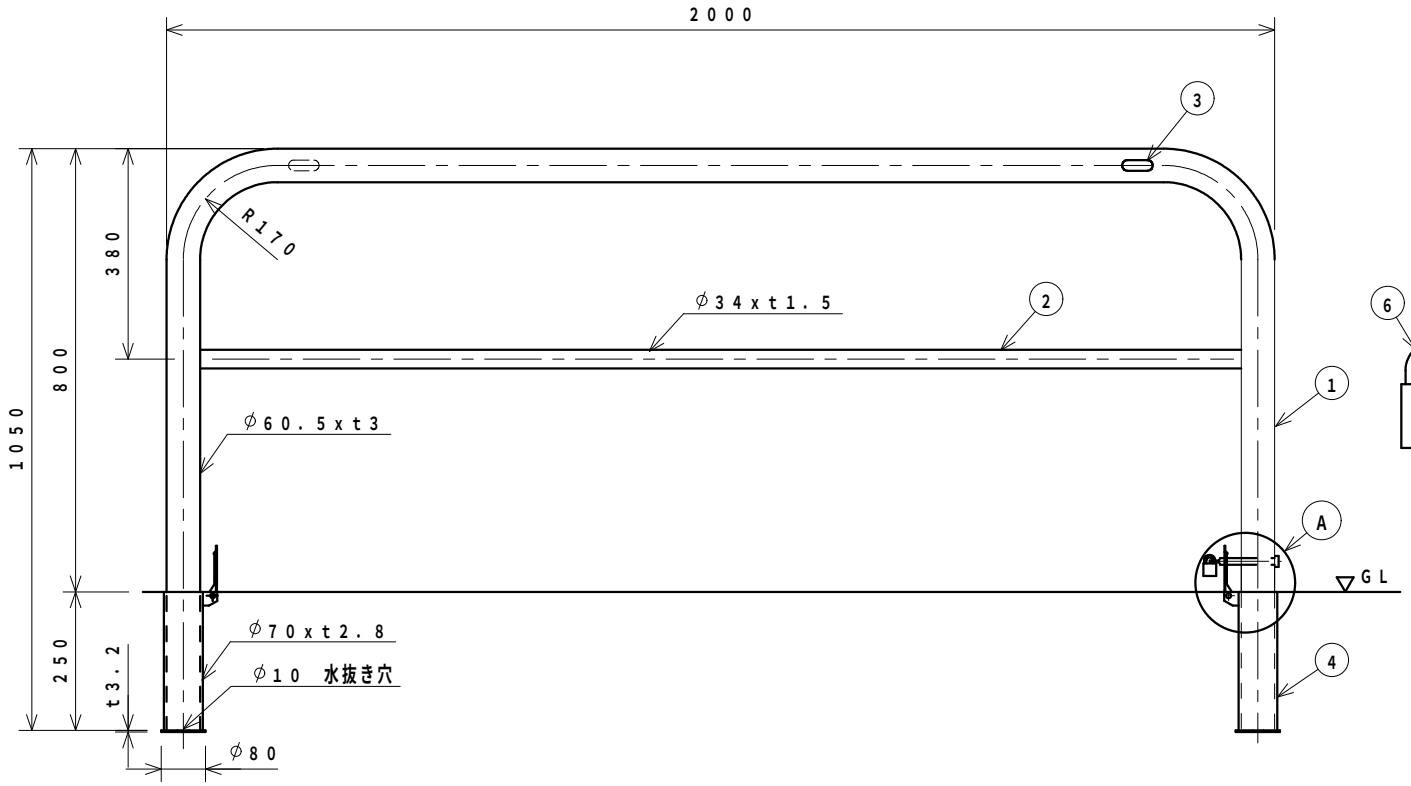

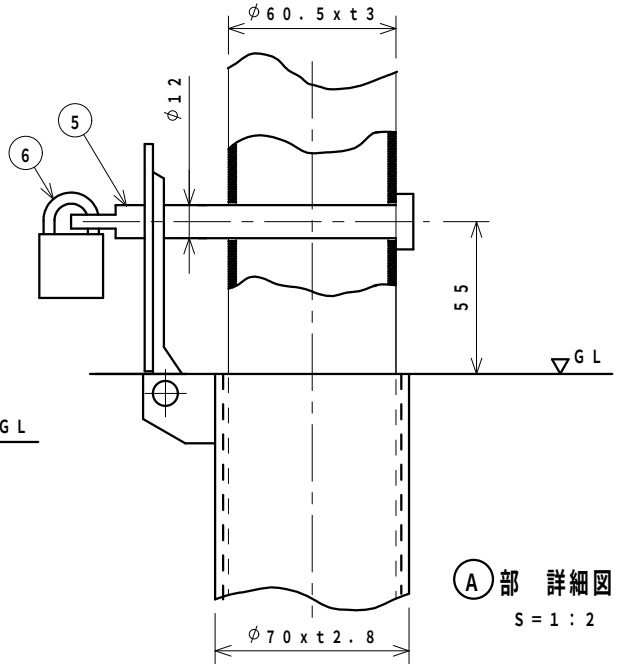

Ⓐ部 詳細図
S＝1：2

番号	品名	材質	個数	規格	備考	
6	錠		1	25m／m南京錠		
5	カギピン	SUS 304	1	φ12		
4	フタ付きサヤ管	SUS 304	2	φ70xt2.8	フタ	ステンレス
		STK 400			ケース	溶融亜鉛メッキ
3	社名シール		2		表裏2個所貼り付け	
2	横　桟	SUS 304	1	φ34xt1.5	ヘアーライン仕上	
1	支　柱	SUS 304	1	φ60.5xt3		

整理番号	図面番号	車止め（差込み式）　設計図	図種	HS6B－20SK	縮尺 1：10	C 平成　年　月　日 B 平成　年　月　日 A 平成17年 5月 9日	校閲　担当	ザンキン株式会社