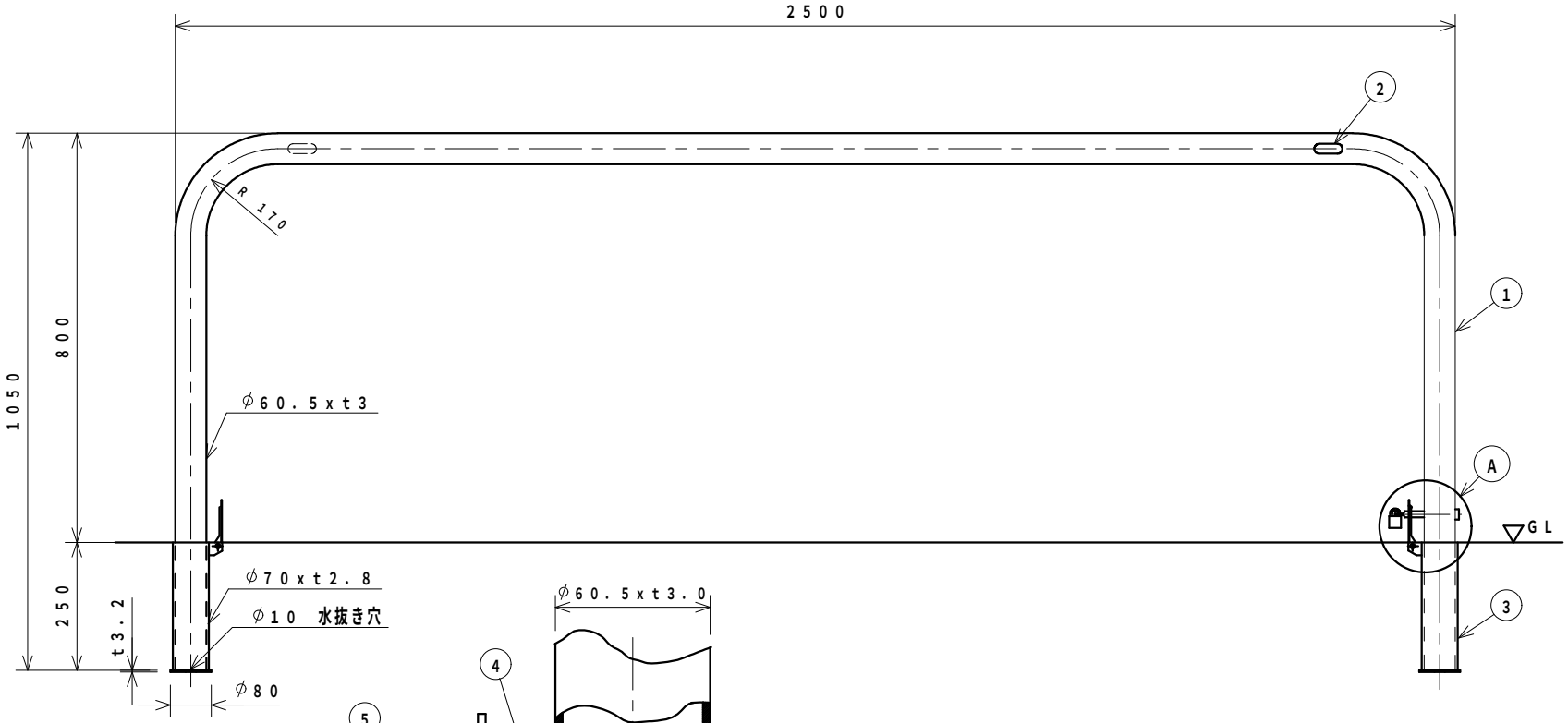

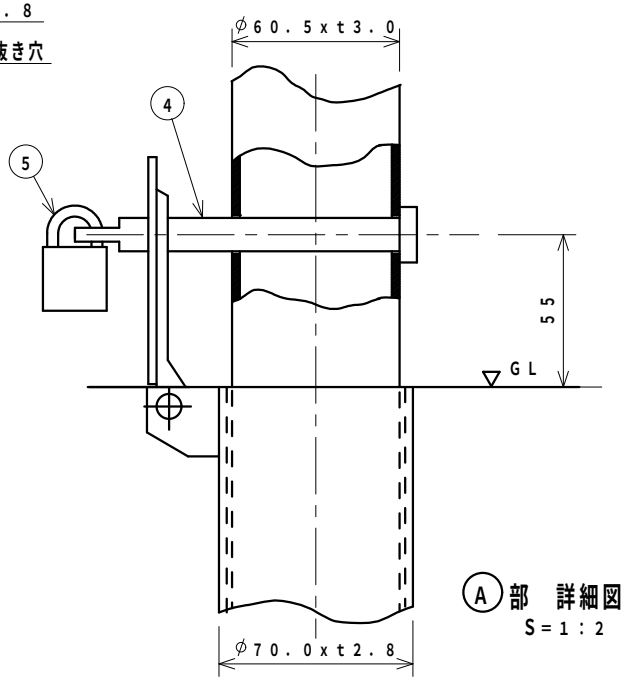

Ⓐ部 詳細図
S=1:2

番号	品名	材質	個数	規格	備考	
5	錠		1	25m/m南京錠		
4	カギピン	SUS 304	1	φ12		
3	フタ付きサヤ管	SUS 304	2	φ70xt2.8	フタ	ステンレス
		STK 400			ケース	溶融亜鉛メッキ
2	社名シール		2		表裏2個所貼り付け	
1	支柱	SUS 304	1	φ60.5xt3	ヘアーライン仕上	

整理番号	図面番号	車止め（差込み式） 設計図	図種 HS6−25SK	縮尺 1:10	C 平成 年 月 日 B 平成 年 月 日 A 平成17年 5月 9日	校閲 担当	ザンキン株式会社