塗装仕様	本体	ポリエステル樹脂系粉体塗装	日塗工G17－70X近似色

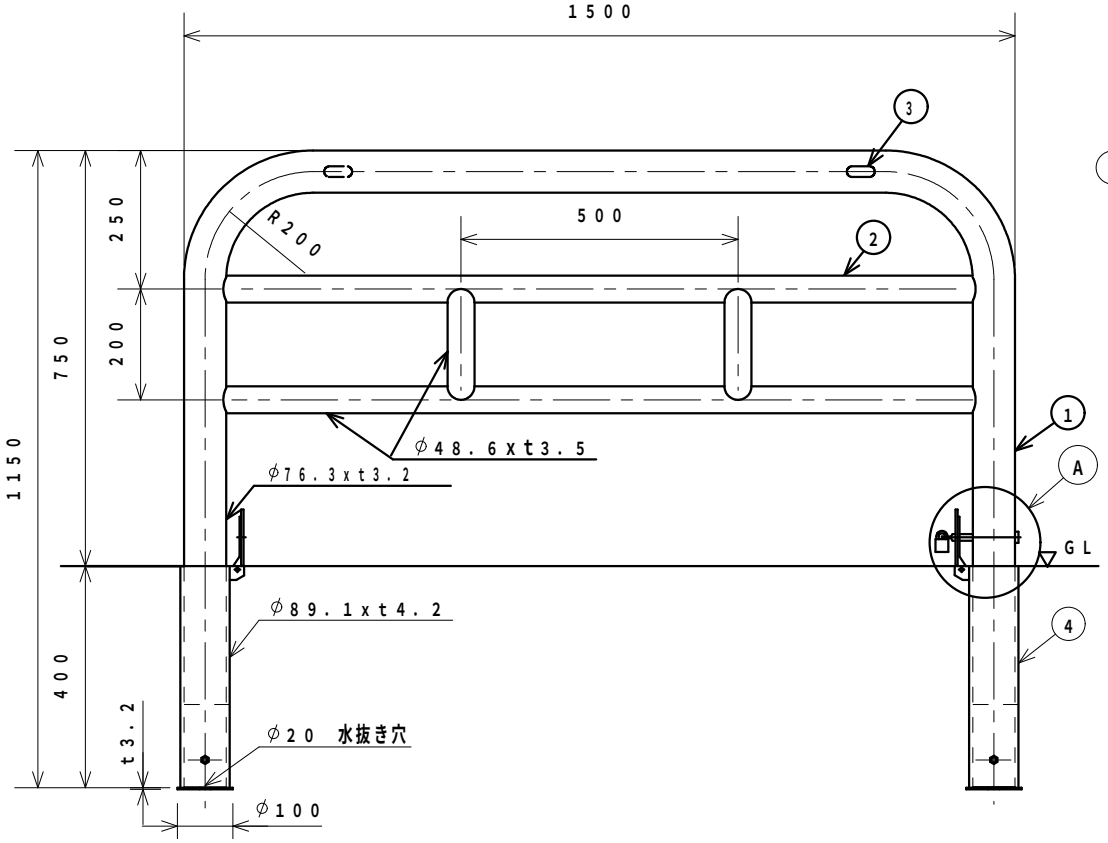

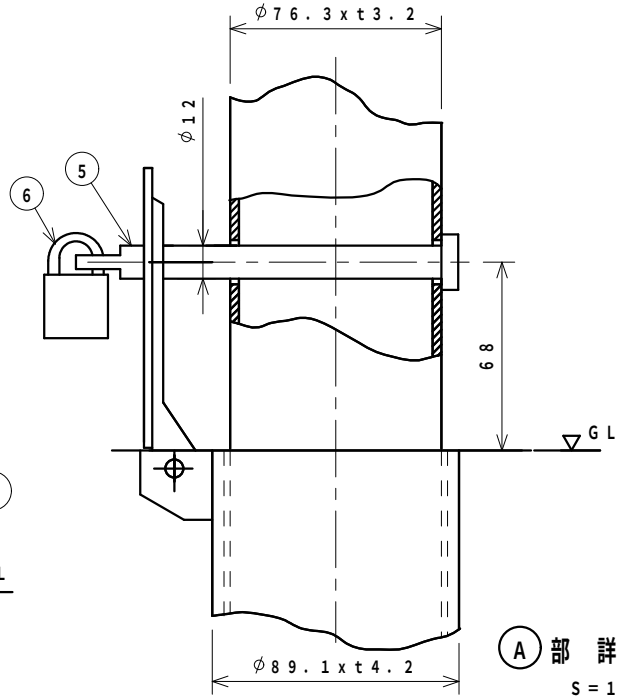

Ⓐ部 詳細図
S＝1：2

番号	品名	材質	個数	規格	備考
6	錠		1	25m／m南京錠	
5	カキ゛ピン	SS 400	1	φ12	ユニクロームメッキ
4	フタ付きサヤ管	SUS 304	2	φ89.1xt4.2	フタ　ステンレス
		SGP			ケース　溶融亜鉛メッキ
3	社名シール		2		表裏2個所貼り付け
2	横　桟	STK	2	φ48.6xt3.5	溶融亜鉛メッキ鋼管．焼付け塗装
1	支　柱	STK	1	φ76.3xt3.2	

整理番号	図面番号	車止め（固定式）　設計図	図種	HF8BB－15SK　黄	縮尺 1：10	C 平成　年　月　日 B 平成　年　月　日 A 平成24年 9月18日	校閲　担当	ザンキン株式会社