塗装仕様	黄色	ポリエステル樹脂系粉体塗装	日塗工G17－70X近似色
塗装仕様	白色	ポリエステル樹脂系粉体塗装	日塗工GN－95近似色

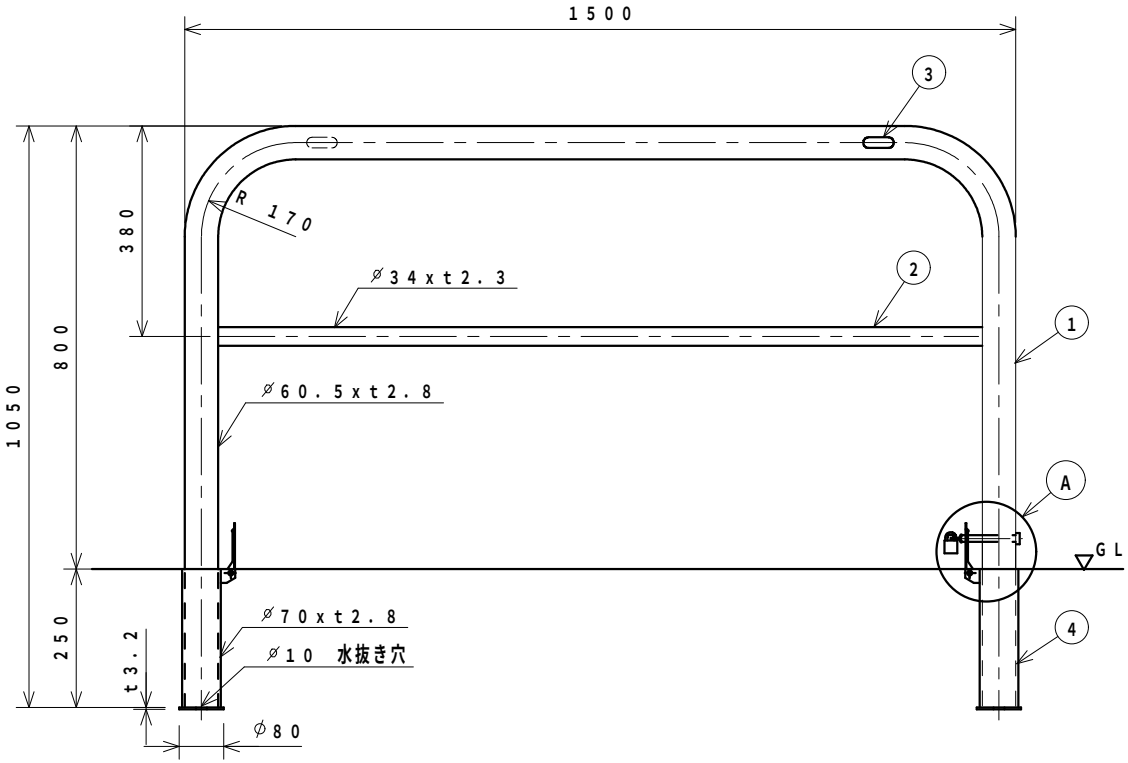

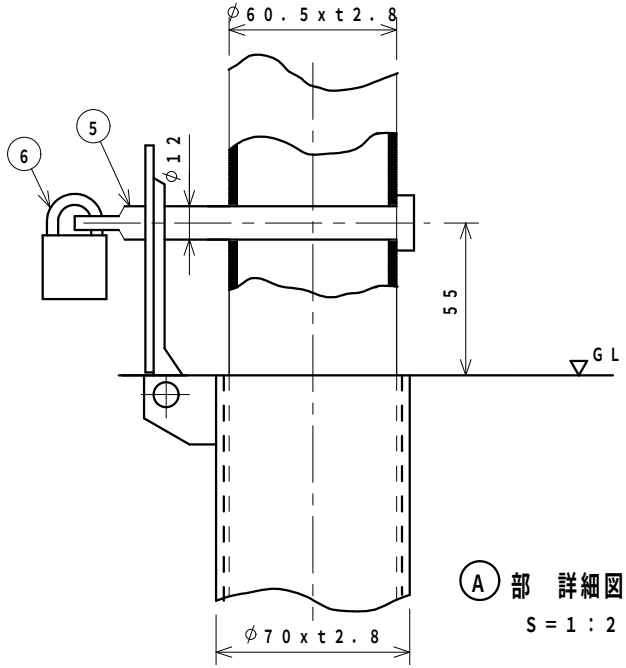

Ⓐ部 詳細図
S＝1：2

番号	品名	材質	個数	規格	備考	
6	錠		1	25m／m南京錠		
5	カキ゛ピン	SS 400	1	φ12	ユニクロームメッキ	
4	フタ付きサヤ管	SUS 304	2	φ70xt2.8	フタ	ステンレス
		STK 400			ケース	溶融亜鉛メッキ
3	社名シール		2		表裏2個所貼り付け	
2	横　桟	STK 400	1	φ34xt2.3	溶融亜鉛メッキ鋼管，焼付け塗装	
1	支　柱	STK 400	1	φ60.5xt2.8		

整理番号	図面番号		図種	縮尺		校閲	担当	
		車止め（差込み式）　設計図	HF6B－15SK　黄又は白	1：10	C 平成　年　月　日 B 平成　年　月　日 A 平成19年10月 3日			ザンキン株式会社