塗装仕様	黄色	ポリエステル樹脂系粉体塗装	日塗工G17－70X近似色
塗装仕様	白色	ポリエステル樹脂系粉体塗装	日塗工GN－95近似色

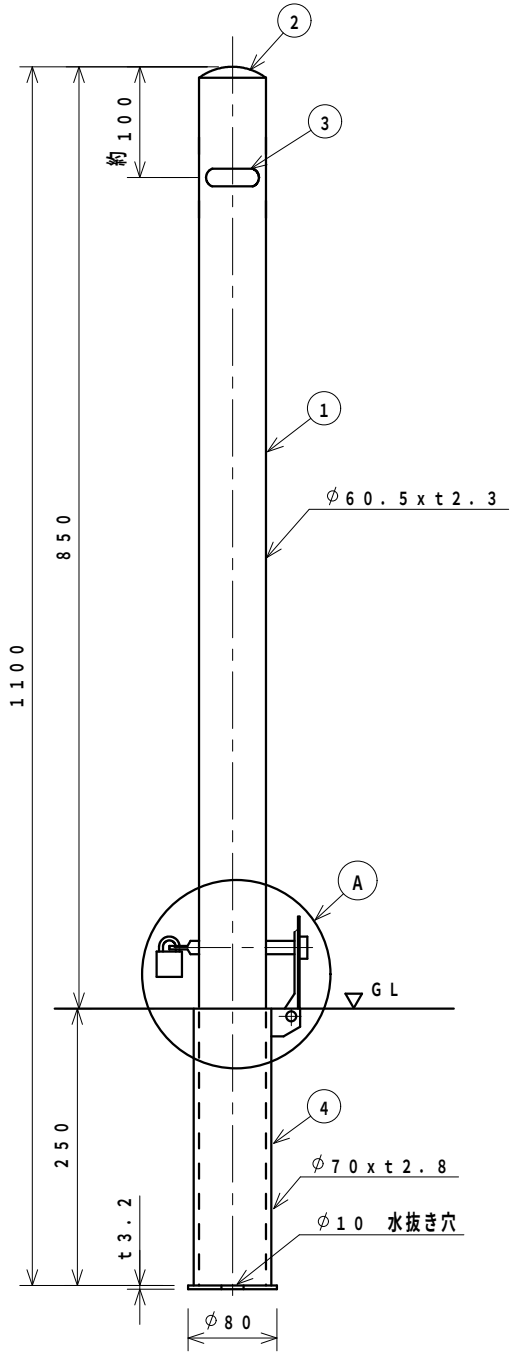

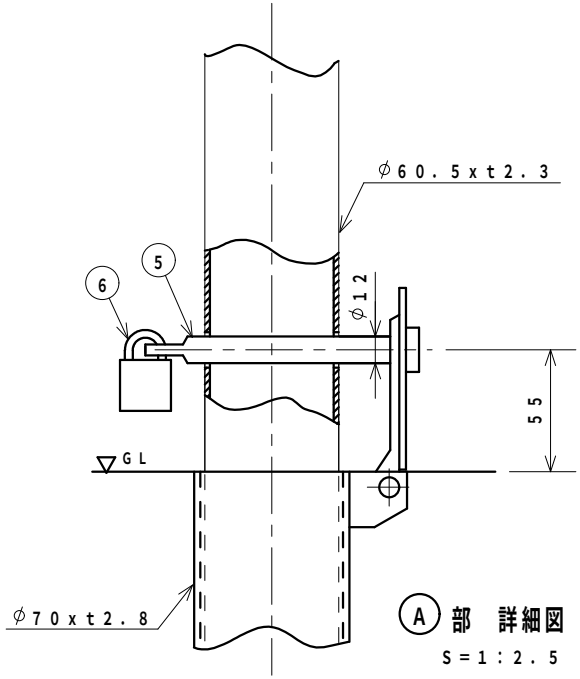

Ⓐ部 詳細図
S＝1：2.5

番号	品名	材質	個数	規格	備考	
6	錠		1	25m／m南京錠		
5	カキ゛ピン	SS 400	1	φ12	ユニクロームメッキ	
4	フタ付きサヤ管	SUS 304	1	φ70xt2.8	フタ	ステンレス
		STK 400			ケース	溶融亜鉛メッキ
3	社名シール		2		表裏2個所貼り付け	
2	キャップ゜	SPCC	1	t2	電気亜鉛メッキ後，焼付け塗装	
1	支柱	STK 400	1	φ60.5xt2.3		

承認印	
年 月 日	年 月 日

整理番号	図面番号	車止め（差込み式） 設計図	図種 FP－6SK 黄又は白	縮尺 1：5	C 平成 年 月 日 B 平成 年 月 日 A 平成16年 9月 8日	校閲 担当	ザンキン株式会社