塗装仕様	黄色	ポリエステル樹脂系粉体塗装	日塗工G17－70X近似色
塗装仕様	白色	ポリエステル樹脂系粉体塗装	日塗工GN－95近似色

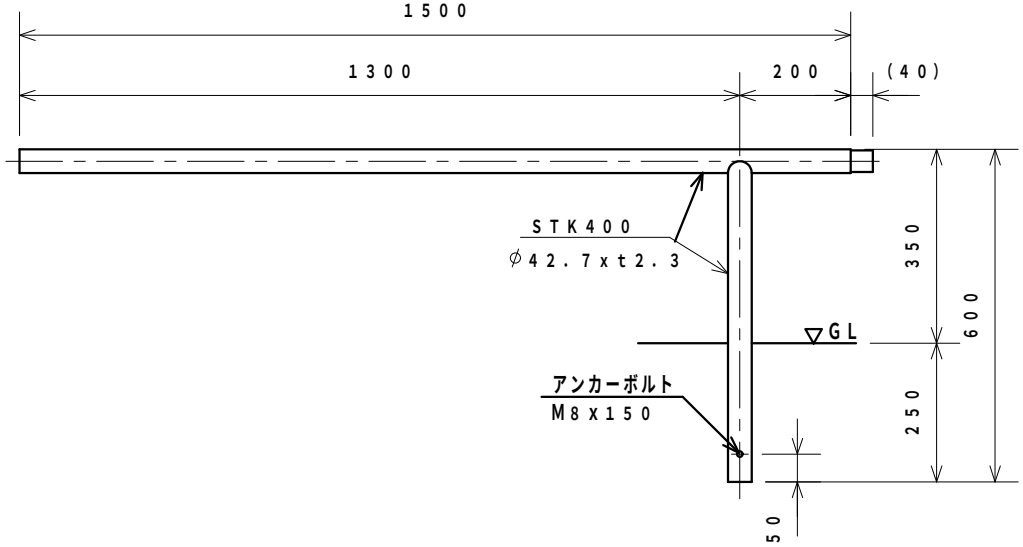

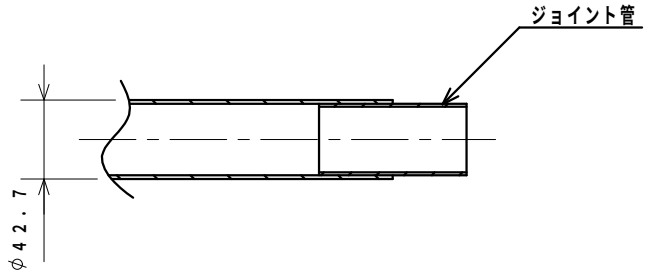

ジョイント部詳細図

材　質；STK400φ42.7xt2.3
溶融亜鉛メッキ鋼管、焼付塗装

整理番号	図面番号	車止め（固定式）　設計図	図種	F4JP－15	縮尺 1：10	C 平成　年　月　日 B 平成　年　月　日 A 平成24年 9月21日	校閲　担当	ザンキン株式会社