塗装仕様	黄色	ポリエステル樹脂系粉体塗装	日塗工G17－70X近似色
塗装仕様	白色	ポリエステル樹脂系粉体塗装	日塗工GN－95近似色

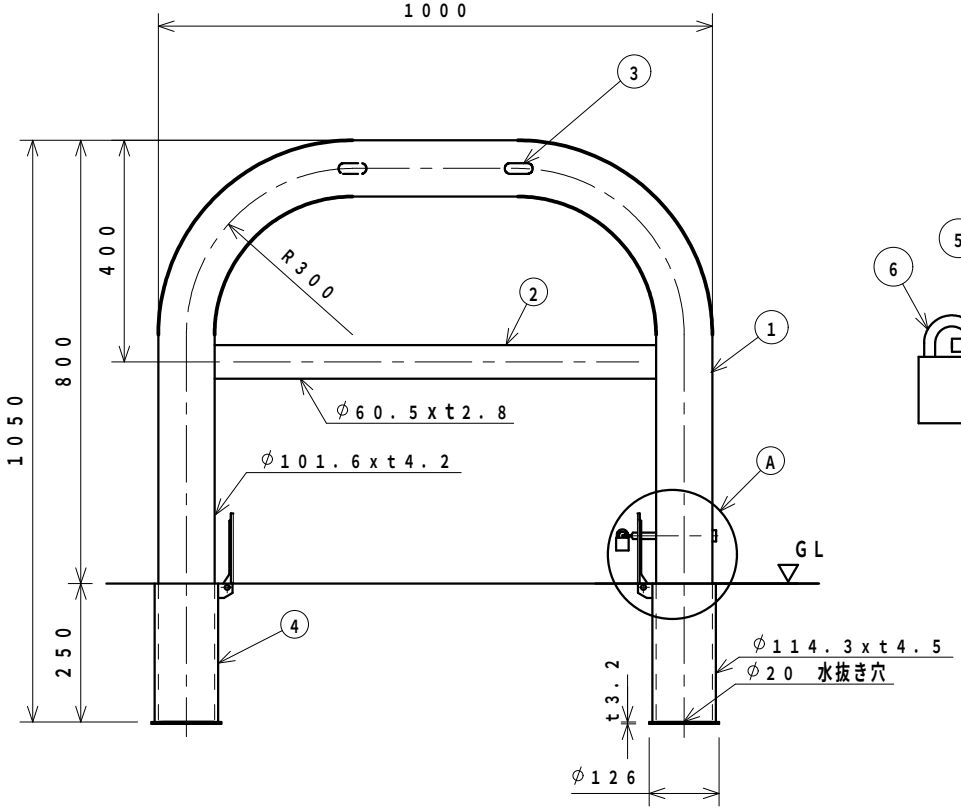

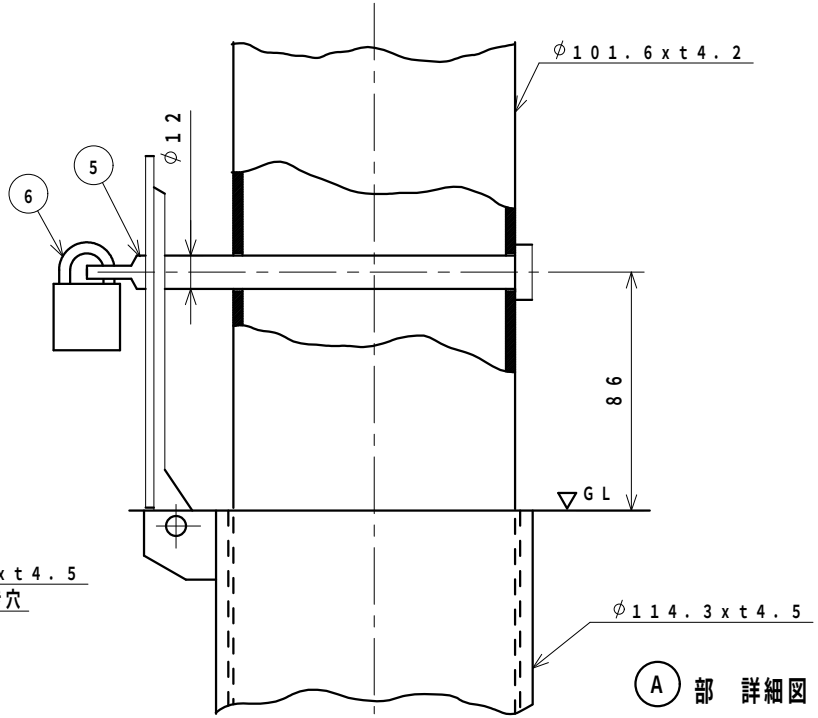

A 部 詳細図

番号	品名	材質	個数	規格	備考	
6	錠		1	25m／m南京錠		
5	カキ゛ピン	SS400	1	φ12	ユニクロームメッキ	
4	フタ付きサヤ管	SUS304	1	φ114.3xt4.5	フタ	ステンレス
		SGP			ケース	溶融亜鉛メッキ
3	社名シール		2		表裏2個所貼り付け	
2	横　桟	STK		φ60.5xt2.8	電気亜鉛メッキ後、焼付け塗装	
1	支　柱	STK	1	φ101.6xt4.2		

整理番号	図面番号	車止め（差込式）　設計図	図種	F10B－10SK　黄又は白	縮尺 1：10	C 平成　年　月　日 B 平成　年　月　日 A 平成26年 2月15日	校閲　担当	ザンキン株式会社